ULTRA SLIM WALL MOUNT

Articulating
LCD TV
Wall Mount Brackets

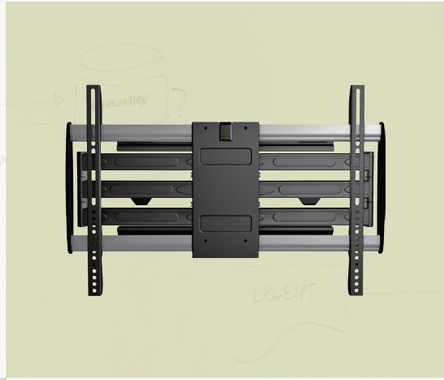

安装說明書
Installation Manual
取り付けマニュアル
Manuel d'installation
Installationsanleitung
Manual de instalación
Manual da instalação
Instalacja ręczny
Руководство установки
Manuale di installazione
Installationsmanual
설치 매뉴얼

78ARE4640101A

Physical Dimensions (mm)

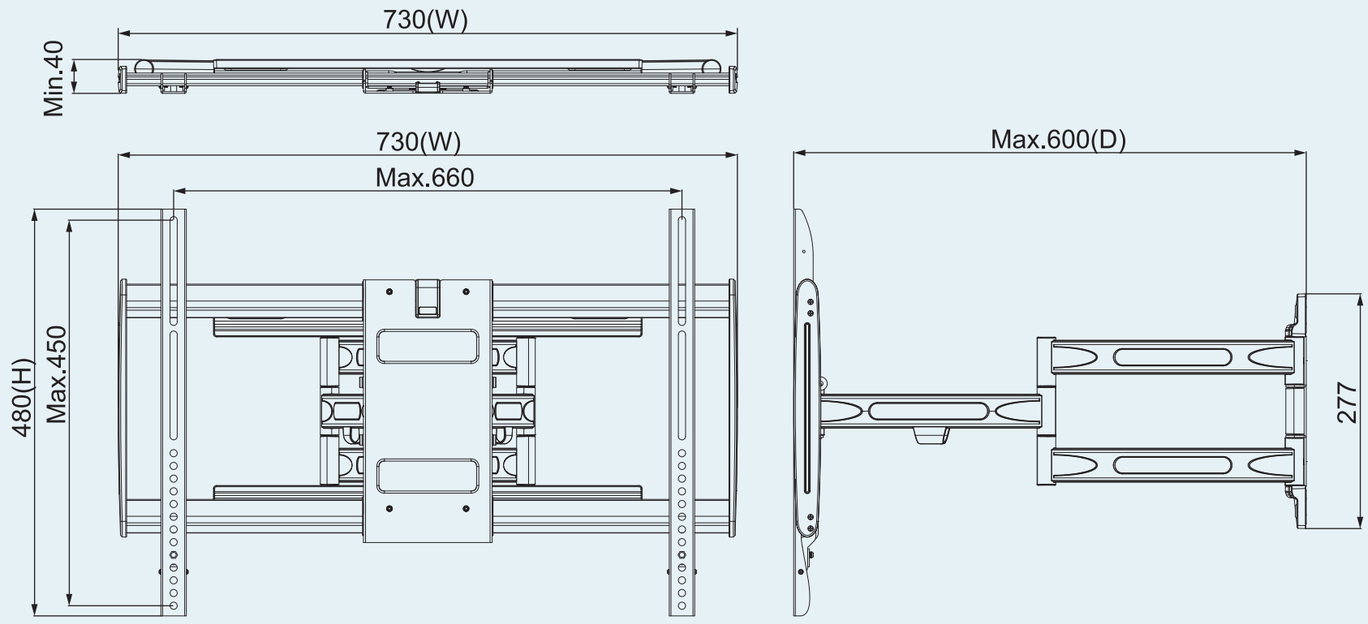

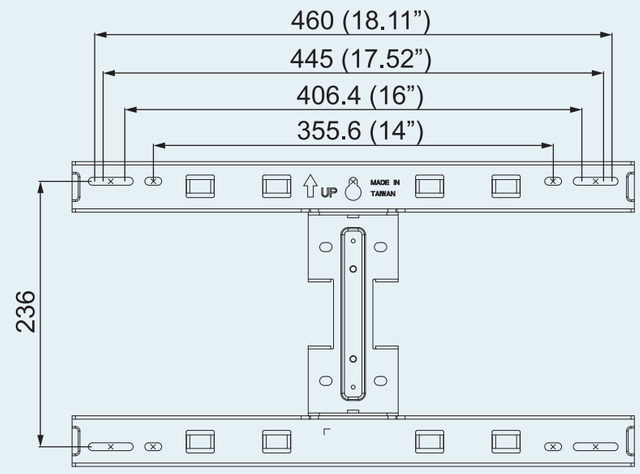

包裝零件 / **Enclosed Parts** / 梱包部品及びアクセサリ / **Parties cloisonnées** / **Mitgelieferte Teile** / **Peças incluidas** / **Załączane Częście** / **Enclosed части** / **Componentes suministrados** / **Parti incluse** / **Medföljande delar** / 동봉한 부품

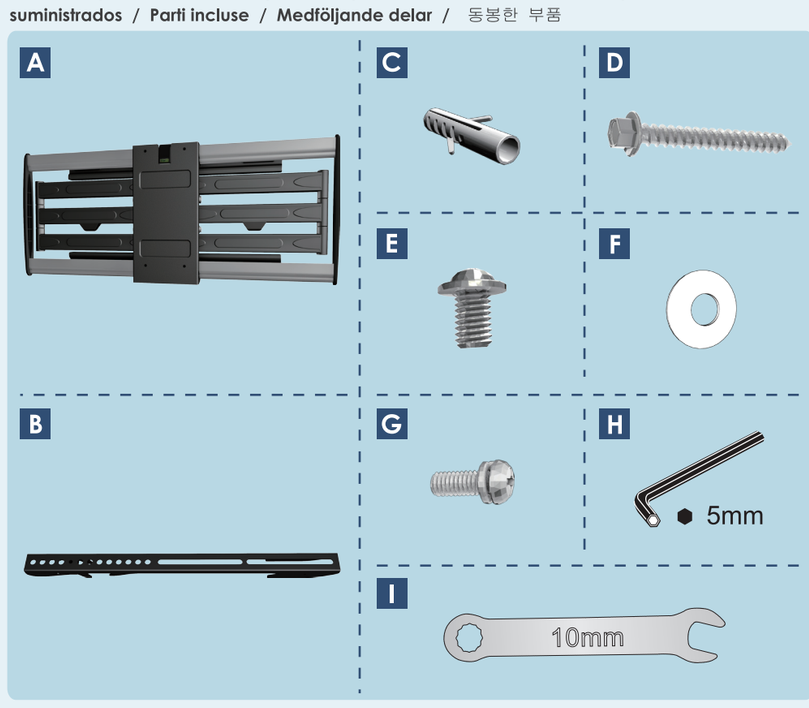

安裝步驟及方式 / **Installation Process** / 取り付け手順 / **Méthode d'installation** / **Installationsvorgang** / **Proceso de instalación** / **Processo de instalação** / **Proces instalacji** / **Процесс установки** / **Processo di installazione** / **Installationsprocess** / 설치 과정

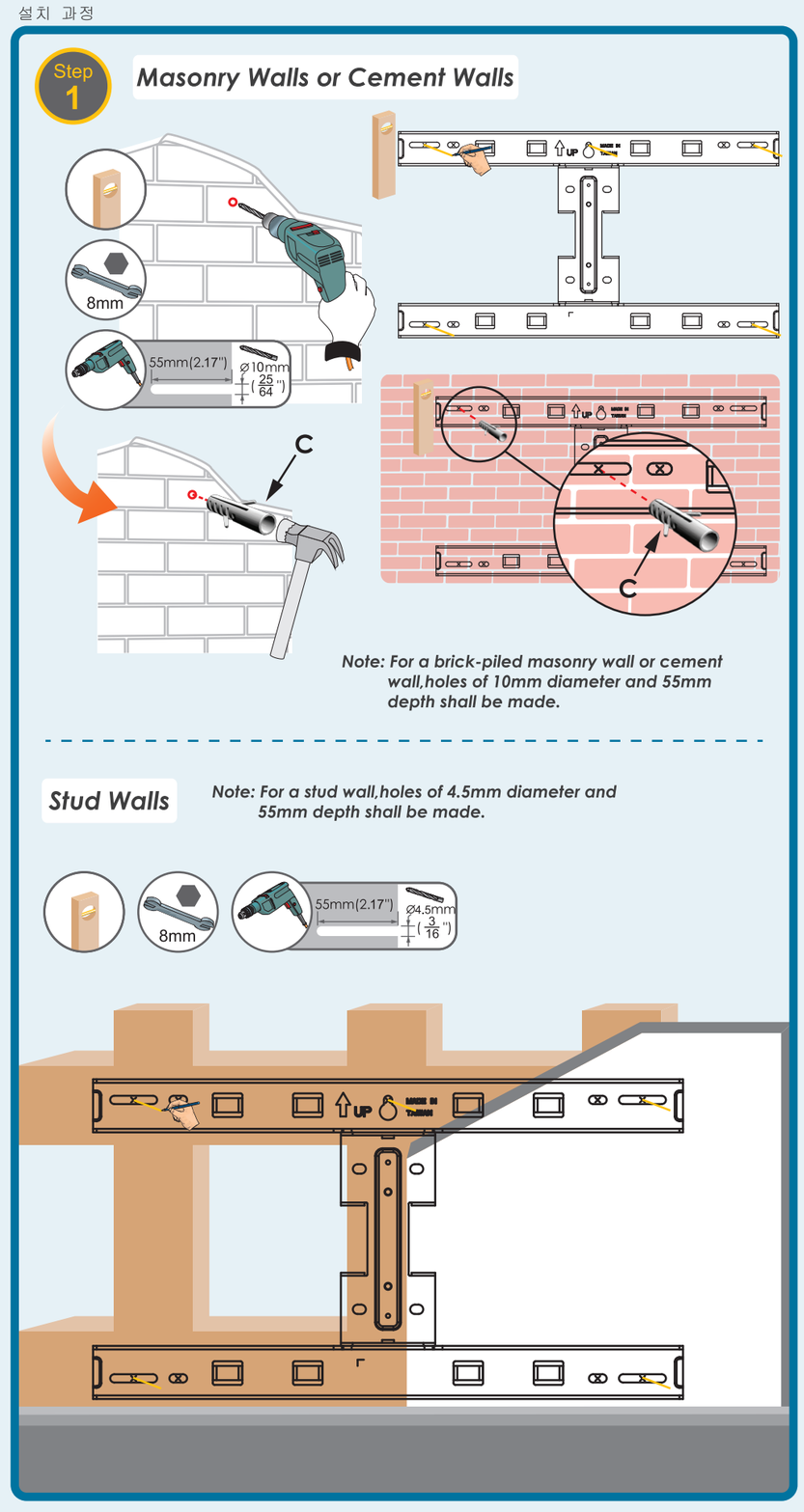

中文 ⚠ 安全警告

1. 為確保安全，在安裝前，請先詳細閱讀本安裝說明書並遵守內容，妥善保存本安裝說明書於安全的地方，以便日後參考。
2. 安裝完成後，請好好地保存這本操作手冊，以便日後參考。
3. 僅能使用包裝內的配件，任何其他未經承認的零組件都可能導致電視掉 落及損壞。
4. 請確認在手冊上顯示的零件以及全部部品。如果部分被遺漏或者損壞，請不要使用並保持原狀後，把它送回給本地零售商。
5. 在安裝本壁掛架之後，請每3個月檢查錨和全部扣栓物設備，如果有脫落和遺失，並且請立即拆卸電視並且不再使用保持它以及把它返回給本地零售商。
6. 本壁掛架所表明的最大承載重量主要設計為家用，任何超載將導致脫落危險。
7. 即使固體混凝土或者磚牆，本壁掛架均適用為垂直安裝。對其他應用來說，必須請專家評論及安裝。
8. 請不要自行拆卸或是修理本產品。一旦自行拆卸之後，保證是無效的。
9. 根據操作說明書，為了防止觸電或是剪斷的危險。安裝工人在安裝中或是修理理線裝置，必須使用絕緣或是其他相似的工具安裝。
10. 因錯誤的安裝及操作方法所造成的設備毀損及人員傷害，本製造商將完全不承擔所衍生的相關法律責任。
11. 本壁掛架之設計為容易安裝及拆卸，若因人為或天然災害：如地震、颱風…等，所造成之設備損毀及人員傷害，本製造商將完全不承擔所衍生的相關法律問題。
12. 安裝面板顯示器壁掛架需由專業人員執行安裝。
13. 無論安裝或移除本產品，至少需由2人執行，以避免沈重的物品掉落造成人員傷害或物品損毀。
14. 安裝前請先確認壁掛處周圍的環境：
    - 避免安裝在溫度或濕度過高及任何會碰觸到水的地方。
    - 請勿安裝於空調設備的出入口附近及避免大量灰塵及油煙處。
    - 只能安裝於垂直的牆面，避免傾斜的牆面。
    - 請勿安裝於振動及撞擊處。
    - 請勿安裝於強光直射，強光會對使用者於觀看面板顯示器時造成眼睛疲勞。
15. 安裝時請於面板顯示器周圍預留足夠的空間，以確保空氣的流通。
16. 為了安全及防止意外發生，安裝前，需檢查牆面的結構及選擇耐久性高的適當位置。
17. 牆面需能支撐面板顯示器及壁掛架總重量4倍以上，且需確保有足夠的強度能承受地震及其它外力的振動。
18. 請勿自行變更任何零件，勿使用已破損的零件，若有任何問題請與你的經銷商聯絡。
19. 鎖緊螺絲（切勿以過大的扭力鎖付螺絲，以免造成螺絲斷裂或螺牙的損害）。
20. 日後移除面板顯示器及壁掛架時，會在牆面留下螺絲孔及螺栓，且因長期使用會在牆上留下污漬。
21. 因牆壁種類及壁掛安裝施工品質非本製造商所能控制，本產品所保固範圍只限壁掛架本體，本產品保固期限5年。
22. 本製造商保有無預告變更產品設計之權利。
23. 若有任何條文爭議，請以英文說明書為主。

EN ⚠ Caution

1. Read this manual completely and carefully before installation and follow the instructions herein.
2. Keep this manual well for further reference.
3. Use original parts only, any other unapproved components may result in the fallin g off of TV and this bracket.
4. Check all the parts as shown on the manual. If parts are missed or damaged, please keep it out of use and also return it to local retailer.
5. After wall mount bracket was installed, please check the anchors and all fastening devices every 3 months, and please dismantle the TV immediately and keep it out of use and also return it to local retailer if it gets loose, rusty or lost.
6. This wall mount is intended for home use with the maximum weight indicated only, any overloading will lead to falling hazards.
7. This wall mount is applicable for vertical, even solid masonries, concrete or brick wall only !, for other application, shall be evaluated by licensed construction specialist.
8. Do not disassemble the product to repair by yourself. Warranty for electricity is void after disassembled!
9. According to the illustrations, use cable binder or other similar damper to fix the cable in order to prevent from unintentional shear risk and electric shock
10. The manufacturer shall not be legally responsible for any equipment damage or personal injury caused by incorrect installation or operation other than that covered in this manual.
11. The wall mount is designed for easy installation and removal. The manufacturer shall not be liable for damage to equipment or personnel injuries arising out of human factors or acts of God, such as earthquake or typhoon.
12. It is recommended that the Wall mount bracket be installed by qualified personnel with using attached anchors only.
13. At least two persons are needed to install or remove the product to avoid hazard of falling objects.
14. Please carefully inspect the area where the wall mount is to be installed:
    - Avoid places that are subject to high temperatures, humidity, or contact with water.
    - Do not install the product near air conditioning vents or areas with excess dust and fumes.
    - Only install on vertical walls and avoid slanted surfaces.
    - Do not install in places subject to any shock or vibration.
    - Do not install in places subject to direct exposure to bright light, as it may cause eye fatigue when viewing the display panel.
15. Maintain sufficient space around the display to ensure adequate ventilation.
16. To ensure safe installation, first check the structure of the wall and select a secure mounting location.
17. The wall should be strong enough to sustain a weight of at least four times of the display and Wall mount bracket combined. The mounting location must be able to withstand earthquake or other strong shock.
18. Do not modify any accessories or use broken parts. Contact your dealer with any questions.
19. Tighten all screws (do not exert excessive force to avoid breaking the screw or damaging its thread).
20. Drill holes and bolts will be left in the wall once the display and Wall mount bracket are removed. Stains may occur after extended use.
21. Since the manufacturer has no way to control the wall type and installation of wall mount, the warranty of the product shall only cover the body of the wall mount. The warranty period of the product is 5 years.
22. Manufacturer reserves the right to have design change without prior notice.
23. Please consult the English language manual for any dispute on conditions.

日本語 ⚠ 注 意

1. 安全にご使用いただく為に、設置前に本マニュアルに記載された手順をよくご確認ください。本マニュアルはいつでも参照できるように大切に保管してください。
2. この説明書を分かりやすいところに保管して下さい。
3. 当製品専用の部品のみをご利用ください。他の部品を利用された場合、ブラケットとテレビが落ちる事故の可能性があります。
4. 当製品に付いてくる部品を説明書に載っている図より確認してください。不良または不足している部品に関しては、直ちに購入された店へ問い合わせてください。
5. 当制品の設置後は、3ヶ月毎に、接続部品の状況を確認してください。接続部品が緩んでる、あるいは、錆びたり、不足している場合は、安全のため、直ちにブラケットとテレビを壁からはずしてください。
6. 当製品は家庭用です。落下事故を避けるため、取り扱い説明に書いてある最高重量を守ってご利用ください。
7. 当製品は床に対して直角な壁のみに取り付けてください。取り付け対象の壁はマソンリータイプ・コンクリートまたはレンガでできているものが適正です。これ以外の設置場所に関しては、建築専門家に問い合わせてください。
8. 当製品を開けたり、ばらしたりしないでください。電気故障に関する保障が無効になります。
9. ケーブルのダメージや感電の恐れを防ぐために、取扱説明書の図に示されているケーブル・バインダー等をご利用ください。
10. 不適切な取り付け/取り扱いにより発生した設備の損害及び人員の傷害に対しては、当社は一切の法的責任を負いません。
11. 本壁掛ブラケットは取り付け及び取り外しが容易に出来るよう設計されております。入為的或は地震・台風などの自然災害によって発生した設備の損害及び人員の傷害に対しては、当社は一切の法的責任を負いません。
12. ディスプレイパネル壁掛けブラケット取り付けは必ず専門の業者に依頼してください。
13. 重い物品の落下による人員或は物品の損傷を避ける為、本製品の取り付け/取り外しは少なくとも二人で行うことが必要です。
14. 取り付け前に壁掛けケ所の周囲環境を先ず確認ください：
    - 高温、多湿、又は水のかかる場所を避ける。
    - エアコンの通気口付近、又は埃や油煙のある場所を避ける。
    - 垂直な場所にのみ取り付けし、傾斜面への取り付けは避ける。
    - 振動及び衝撃を受ける場所には取り付けない。
    - 強い光が直射する場所には取り付けない。強い光は使用者がデイスプレイパネルを観る時に目の疲労を起こします。
15. 通気を良くする為にパネルディスプレイ周辺は充分なスペースを確保してください。
16. 安全を確保し、いかなる事故も避ける為、取り付け部の壁内部構造を確認し、耐久性のじゅうぶんな場所に取り付ける。
17. 壁面はディスプレイパネル及び壁掛けブラケットの総重量の4倍以上を支持でき、且つ地震及び外部からの振動に耐える強度を確保することが必要です。
18. ご自分で部品を変更したり破損した部品を使用しないでください。問題が有る時は、お買い求めになった販売店に問合せください。
19. ネジを締め付けてください(ネジの破断やネジ山の損害を生じない為に、過大なトルクでネジを締め付けないでください。
20. ディスプレイパネル及び壁掛けブラケットを取り外した後には、壁面にネジ及びボルトが残ることがあります。また、長期使用後には壁面にシミが残る場合があります。
21. 壁の種類及び壁掛け取付け施工の品質は当社の責任範囲ではないので、本製品の保証範囲は壁掛けブラケット本体に限り、本製品の保証期限は5年とします。
22. 当社は、予告なく製品設計を変更する権利を留保します。
23. 各項目文章に問題がある時は、英文説明を参照ください。

FR ⚠ Attention

1. Afin d'assurer votre sécurité, nous vous prions de bien lire le manuel avant l'installation et de suivre attentivement les instructions qui y sont incluses. Conservez ce manuel dans un endroit sûr comme référence.
2. Conservez ce manuel en lieu sûr de façon à pouvoir vous y reporter plus tard.
3. Utilisez exclusivement des pièces d'origine ; l'utilisation de tout composant non approuvé risque de provoquer la chute du téléviseur et de son support.
4. Vérifiez tous les éléments ainsi qu'indiqué dans le manuel. Si des éléments sont manquants ou endommagés, veuillez ne pas les utiliser et les renvoyer à votre détaillant.
5. Une fois le support de montage mural installé, vérifiez tous les équipements de fixation et vis une fois tous les trois mois ; si les éléments de fixation sont desserrés, rouillés ou perdus, démontez immédiatement le téléviseur, arrêtez d'utiliser les éléments concernés et renvoyez-les à votre détaillant.
6. Ce dispositif de montage rural est destiné à une utilisation domestique et uniquement pour le poids maximum indiqué ; toute surcharge induit un risque de chute.
7. Ce dispositif de montage rural est destiné à être utilisé sur les murs verticaux pleins en maçonnerie solide, en béton ou en brique uniquement ! Pour tout autre application, veuillez demander le conseil d'un spécialiste du bâtiment agréé.
8. Ne démontez pas le produit pour essayer de le réparer vous-même. Tout démontage annule la garantie pour la partie électrique !
9. Selon l'installation, utilisez un attache-câble ou un dispositif de fixation similaire pour prévenir tout risque de déchirement accidentel ou d'électrocution.
10. Le fabricant ne sera tenu légalement responsable d'aucun dommage à l'équipement ou de blessure corporelle causés par une mauvaise installation ou utilisation de l'équipement autre que celle décrite au sein du présent manuel.
11. Le support de fixation murale est conçu de façon à faciliter l'installation et le déplacement. Le fabricant ne sera tenu responsable d'aucun dommage à l'équipement ou de blessure corporelle découlant d'erreur humaine ou de cas de force majeure, tels un tremblement de terre ou un typhon.
12. Il est recommandé de ne permettre qu'au personnel qualifié d'installer le support de fixation murale.
13. L'installation ou le déplacement du produit doit être accompli par un minimum de deux personnes afin d'éviter les dangers potentiels causés par une chute.
14. Nous vous prions d'inspecter soigneusement l'emplacement où le support de fixation murale sera installé:
    - Évitez les endroits avec des températures ambiantes élevées, de l'humidité ou tout contact avec de l'eau.
    - N'installez pas le produit près de bouches d'air climatisé ou dans des endroits avec beaucoup de poussière ou de vapeurs toxiques.
    - N'installez que sur des murs verticaux et évitez les surfaces inclinées.
    - N'installez pas dans des endroits avec des chocs ou des vibrations.
    - N'installez pas dans endroits exposés à des lumières fortes, cela pourrait causer la fatigue visuelle lors de l'observation du panneau d'affichage.
15. Laissez un espace suffisant autour de l'écran pour une ventilation adéquate.
16. Afin d'assurer la sécurité et la prévention des accidents, il est impératif de vérifier la structure du mur et de choisir un endroit solide avant de l'installer.
17. Le mur devrait être assez suffisamment fort pour soutenir un poids quatre fois supérieur à celui du poids combiné de l'écran et du support de fixation murale ensemble. L'emplacement du montage doit pouvoir survivre à un tremblement de terre ou autre choc intense.
18. No modifique ningún accesorio ni utilice componentes deteriorados. Póngase en contacto con su distribuidor si tiene alguna duda.
19. Resserrez toutes les vis (n'utilisez pas de force excessive pour éviter d'abîmer les vis ou le filetage).
20. Les trous de perçage et les écrous resteront dans le mur lorsque vous déplacez l'écran et le support de fixation murale. Des taches peuvent apparaître après une longue utilisation.
21. Puisque le fabricant ne peut en aucun cas contrôler le type de mur et la qualité de l'installation du support de fixation murale, la garantie du produit ne couvre que le support de fixation murale. La durée de la garantie du produit est de 5 ans.
22. Le fabricant se réserve le droit de modifier la conception sans préavis.
23. Veuillez consulter le manuel Anglais pour tout désaccord quant aux termes.

DE ⚠ Vorsicht

1. Lesen Sie bitte vor der Installation das Handbuch sorgfältig durch und befolgen alle Anweisungen, um die Sicherheit zu gewähren. Heben Sie das Handbuch auf, damit Sie später darin nachlesen können.
2. Bewahren Sie das Handbuch gut auf.
3. Verwenden Sie nur Originalteile. Ungeprüfte Komponenten können dazu führen, dass der Fernseher herunter fällt.
4. Überprüfen Sie alle Teile wie im Handbuch gezeigt. Bei beschädigten oder fehlenden Teilen wenden Sie sich an Ihren Händler.
5. Nachdem die Wandhalterung installiert ist sollten die Schrauben alle 3 Monate auf festen Halt überprüft werden. Bitte nehmen Sie den Fernseher ab wenn Sie sich lockern oder rosten sollten und wenden sie sich an Ihren Händler.
6. Diese Wandhalterung ist für die Privatnutzung bis zur angegebenen Maximalbelastung konzipiert. Jegliche Überschreitung der Maximalbelastung wird zu Beschädigungen führen.
7. Die Wandhalterung ist zur vertikalen Montage an soliden Untergründen (Beton- oder Steinmauerwerk) konzipiert. Für die Befestigung an anderen Untergründen suchen Sie bitte einen erfahrenen Handwerker auf.
8. Bitte zerlegen Sie kein Produkt um es selbst zu reparieren. Das Zerlegen führt zum erlöschen der Garantie bei Elektrogeräten.
9. Verwenden Sie Kabelbinder oder andere Fixierungen um ungewollte Beschädigung oder Stromschläge zu vermeiden.
10. Der Hersteller haftet für keine Geräte- oder Personenschäden, die durch unsachgemäße Installation oder Bedienung, die nicht in diesem Handbuch beschrieben ist, entstanden sind.
11. Die Wandmontage ist für eine einfache Installation und Demontage ausgelegt. Der Hersteller haftet nicht für Geräte- oder Personenschäden, die durch menschliche Faktoren oder höhere Gewalt wie z.B. Erdbeben oder Orkan entstanden sind.
12. Wir empfehlen Ihnen die Wandhalterung nur von einem qualifizierten Techniker installieren zu lassen.
13. Die Installation oder Demontage des Produkts muss von mindestens zwei Personen ausgeführt werden, um die Gefahr, dass Gegenstände herunterfallen, zu vermeiden.
14. Bitte überprüfen Sie sorgfältig die Stelle, wo das Wandmontageset installiert wird:
    - Vermeiden Sie Stellen mit hohen Temperaturen oder Feuchtigkeit bzw. Stellen, die mit Wasser in Kontakt kommen können.
    - Installieren Sie das Produkt nicht in der Nähe von Klimaanlagenöffnungen oder an einer Stelle, wo es übermäßig Staub und Rauch gibt.
    - Montieren Sie das Produkt nur an einer vertikalen Wand. Vermeiden Sie schräge Oberfläche.
    - Installieren Sie das Produkt nicht an einer Stelle, an denen es Erschütterungen oder Schwingungen ausgesetzt ist.
    - Installieren Sie das Produkt nicht an einer Stelle mit direkter Sonneneinstrahlung bzw. starkem Licht. Dies fördert beim Anschauen der Bildschirmanzeige das Ermüden der Augen.
15. Halten Sie um das Anzeigegerät ausreichend Freiraum, um eine gute Belüftung zu gewähren.
16. Um die Sicherheit zu gewähren und Unfälle zu vermeiden, ist es notwendig, vor der Installation die Wandstruktur zu überprüfen bzw. eine sichere Stelle auszuwählen.
17. Die Wand muss stark genug sein, um ein Gewicht von mindestens dem Vierfachen des Gesamtgewichts des Anzeigegerätes und des Wandmontagesets zu tragen. Der Montageort muss in der Lage sein, Erdbeben oder sonstige starke Erschütterungen standzuhalten.
18. Modifizieren Sie keine Zubehörteile. Verwenden Sie keine beschädigten Teile. Wenden Sie sich an Ihren Händler, wenn Sie Fragen haben.
19. Ziehen Sie alle Schrauben fest. (Wenden Sie nicht zu viel Kraft an, um ein Brechen der Schraube oder Beschädigen des Gewindes zu vermeiden.).
20. Die Bohrungen und die Schrauben bleiben an der Wand sichtbar, wenn das Anzeigegerät und das Wandmontageset entfernt wird. Nach längerem Gebrauch kann ein Fleck an der Wand bleiben.
21. Der Hersteller hat keinen Einfluss auf den Wandtyp und die Installation des Wandmontagesets. Deshalb deckt die Garantie des Produkts nur das Wandmontageset selbst ab. Die Garantie des Produkts gilt für 5 Jahre.
22. Der Hersteller behält sich das Recht vor, ohne vorherige Ankündigung Änderungen am Design vorzunehmen.
23. Bitte ziehen Sie die englische Version des Handbuchs zu Rate, falls es Unstimmigkeiten hinsichtlich der Bedingungen gibt.

ES ⚠ Precaución

1. Para garantizar su seguridad, lea este manual detenidamente antes de la instalación y siga sus instrucciones. Conserve este manual en un lugar seguro para futuras consultas.
2. Guarde este manual por si tuviera que consultarlo en otro momento.
3. Utilice únicamente las piezas originales. Cualquier otro componente no aprobado puede provocar la caída del televisor y de su soporte.
4. Compruebe todas las piezas mostradas en el manual. Si las piezas faltan o están dañadas, no las utilice y devuélvalas al proveedor local.
5. Después de instalar el soporte para pared, compruebe los anclajes y todos los dispositivos de sujeción cada 3 meses. Asimismo, desmonte el televisor inmediatamente, deje de utilizarlo y devuélvalo a su distribuidor local si se afloja, oxida o pierde.
6. Este soporte está destinado solamente al uso doméstico con el peso máximo indicado y su sobrecarga supondrá un riesgo de caída.
7. ¡Este soporte para pared está diseñado solamente para obras de mampostería verticales y sólidas, y paredes de hormigón o ladrillo! Para otras aplicaciones, se debe realizar una evaluación por un especialista en construcción cualificado.
8. No desmonte ni repare el producto por sí mismo. ¡La garantía de electricidad quedará invalidada si se desmonta el producto!
9. Conforme a las ilustraciones, utilice una brida para cables o abrazadera similar para fijar el cable y evitar así el riesgo de cortes accidentales y descargas eléctricas.
10. El fabricante no será legalmente responsable de ningún daño producido sobre el equipo o lesión personal causada por una instalación o uso no mencionado explícitamente en este manual.
11. El soporte de pared ha sido diseñado para instalar y retirar fácilmente el dispositivo. El fabricante no se hace responsable de los daños provocados sobre el equipo o las lesiones personales que se deriven de factores humanos o actos de fuerza mayor, como un terremoto o un tifón.
12. Se recomienda que el soporte de pared sea instalado por personal cualificado.
13. Para evitar que se caiga el producto, la instalación o retirada deberá ser realizada por al menos dos personas.
14. Inspeccione detenidamente el área en el que desee instalar el soporte de pared:
    - Evite los lugares sometidos a altas temperaturas, alto nivel de humedad, o que se encuentren en contacto con el agua.
    - No instale el producto cerca de un orificio de aire acondicionado, o en zonas con gran cantidad de polvo o humos.
    - Instale el producto en una pared vertical. Evite las superficies sesgadas.
    - No instale el producto en lugares sujetos a golpes o vibraciones.
    - No instale el producto en lugares en los que se encuentre expuesto a luces muy brillantes. Ello podría provocar fatiga ocular al mirar el panel de pantalla.
15. Mantenga espacio libre suficiente alrededor de la pantalla para asegurar su adecuada ventilación.
16. Para garantizar su seguridad y evitar accidentes, compruebe la estructura de la pared y seleccione un emplazamiento seguro antes de la instalación.
17. La pared debe tener fuerza suficiente para soportar un peso de al menos cuatro veces la pantalla y el soporte en conjunto. El lugar de montaje debe se capaz de aguantar terremotos u otros golpes fuertes.
18. No modifique ningún accesorio ni utilice componentes deteriorados. Póngase en contacto con su distribuidor si tiene alguna duda.
19. Apriete todos los tornillos (no ejerza demasiada fuerza para evitar que se roma el tornillo o se dañe la rosca).
20. Mantenga los orificios y los pernos en la pared después de retirar la pantalla y el soporte de pared. Podrían quedar manchas después de un uso prolongado.
21. Dado que el fabricante no dispone de ningún método para comprobar el tipo de pared e instalación del soporte, la garantía del producto cubre únicamente el soporte de pared en sí. El periodo de garantía de este producto es de 5 años.
22. El fabricante se reserva el derecho de cambiar el diseño sin previo aviso.
23. Consulte el manual en inglés si tiene alguna duda acerca de las condiciones.

PT ⚠ Cuidado

1. Para garantir a segurança, queira ler atentamente este manual, antes da instalação e seguir as instruções aqui contidas. Guarde este manual num local seguro, para consulta posterior.
2. Preserve adequadamente esse manual para uma consulta posterior.
3. Utilize somente peças originais. Quaisquer outros componentes não autorizados poderão resultar na queda da TV e do suporte.
4. Verifique todas as partes apresentadas no manual. Caso alguma delas estiver faltando ou avariada, não a utilize e devolva-a ao revendedor local.
5. Após a instalação do suporte, verifique, a cada 03 meses, se as partes e as peças de fixação estão em bom estado. Caso tais partes estejam soltas, enferrujadas ou faltando, remova a TV e o suporte da parede imediatamente.
6. Este suporte de parede foi concebido para o uso residencial, dentro das condições de carga máxima suportada indicada no manual. Qualquer carga adicional acarretará em risco de queda do conjunto (suporte + TV).
7. Este suporte de parede deve ser instalado somente em paredes verticais, sejam elas de alvenaria, de concreto ou de tijoloinstalação em outros tipos de parede ou outras aplicações, um especialista licensiado em construção deve ser consultado.
8. Não abra ou desmonte o produto para consertá-lo por sua conta. A garantia por defeitos elétricos perderá a validade, nesse caso.
9. A fim de evitar riscos de rompimentos dos cabos e choques elétricos, utilize aglutinadores de cabos adequados para conectar e/ou preservar os cabos.
10. O fabricante não será legalmente responsável por quaisquer danos no equipamento ou lesões pessoais decorrentes da instalação ou funcionamento incorrectos, para além do abordado neste manual.
11. O suporte para parede é concebido para fácil instalação e remoção. O fabricante não será responsável por danos no equipamento ou lesões pessoais decorrentes de factores humanos ou eventos de força maior, tais como um sismo ou um tufão.
12. Recomenda-se que o suporte para parede seja instalado apenas por pessoal qualificado.
13. São necessárias, pelo menos, duas pessoas para instalar ou remover o produto, para evitar o perigo de queda de objectos.
14. Queira inspecionar cuidadosamente a área onde o suporte para parede vai ser instalado:
    - Evite locais que estejam sujeitos a altas temperaturas, humidade ou contacto com a água.
    - Não instale o produto perto de ventiladores de ar condicionado ou áreas com excesso de pó e fumos.
    - Instale apenas em paredes verticais e evite superfícies oblíquas.
    - Não instale em locais sujeitos a qualquer impacto ou vibração.
    - Não instale em locais com exposição directa a luz forte, pois poderá causar fadiga ocular ao visualizar o painel do visor.
15. Mantenha um espaço suficiente à volta do visor, para assegurar uma ventilação adequada.
16. Para assegurar uma instalação segura, verifique primeiro a estrutura da parede e seleccione um local de montagem seguro.
17. A parede deve ser resistente o suficiente para suportar um peso de, pelo menos, o quádruplo do peso da combinação do visor com o suporte para parede. O local de montagem deve ser capaz de resistir a um sismo ou a qualquer outro impacto forte.
18. Não modifique quaisquer acessórios, nem utilize peças partidas. Se tiver quaisquer dúvidas, contacte o seu revendedor.
19. Aperte todos os parafusos (não exerça força excessiva, para evitar partir o parafuso ou danificar o seu eixo).
20. Os orifícios efectuados e os parafusos ficarão na parede, quando o visor e o suporte para parede forem removidos. Após utilização prolongada, podem aparecer manchas.
21. Visto que o fabricante não tem qualquer forma de controlar o tipo de parede, nem a instalação do suporte para parede, a garantia do produto só cobrirá a estrutura do suporte para parede. O período de garantia do produto é de 5 anos.
22. O fabricante reserva o direito de fazer alterações no design sem aviso prévio.
23. Para qualquer contenda sobre as condições, queira consultar o manual em língua inglesa.

PL ⚠ Ostrzeżenie

1. Przed przystąpieniem do instalacji proszę uważnie przeczytać załączoną instrukcję.
2. Zachowaj instrukcję na przyszłość .
3. Do zainstalowania uchwytu proszę użyć wyłącznie oryginalnych części załączonych do kompletu.
4. Użyte przy instalacji części powinny być indentyczne jak na rysunkach zamieszczonych w instrukcji. W razie braku części lub ich uszkodzenia należy skontaktować się z ze sprzedawcą.
5. W czasie użytkowania należy kontrolować uchwyt co 3 miesiące, sprawdzając elementy mocowania.
6. Uchwyt przeznaczony jest wyłącznie do użytku domowego. Nie można przekraczać określanego przez producenta maksymalnego udźwigu uchwytu.
7. Uchwyt można montować wyłącznie na ścianach pionowych, równych murach z betonu lub z cegły! Inne możliwości zastosowania powinny być uzgodnione z licencjonowanym specjalistą budownictwa.
8. Nie należy samodzielnie naprawiać uchwytu.
9. Zgodnie z ilustracją należy użyć spinki do kabli lub podobnego zacisku do zamocowania kabla.
10. Producent nie ponosi prawnej odpowiedzialności za jakiekolwiek uszkodzenia lub obrażenia osobiste, spowodowane nieprawidłową instalacją.
11. Wytrzymałość ściany powinna być co najmniej czterokrotnie wyższa od ciężaru wyświetlacza i wspornika montażowego. Miejsce montażu powinno być odporne na trzęsienia ziemi i inne silne wstrząsy.
12. Zaleca się skorzystanie z usług specjalisty przy montażu uchwytu.
13. Aby uniknąć niebezpieczeństwa upadku obiektów, do zainstalowania lub demontażu produktu wymagane jest uczestnictwo dwóch osoby.
14. Należy starannie wybrać miejsce na ścianie, gdzie dokonany będzie montaż:
    - Nie należy montować uchwytu w miejscu o zbyt wysokiej temperaturze, wilgotności lub mających kontakt z wodą.
    - Nie należy instalować produktu w pobliżu szczelin klimatyzacji lub w miejscach o nadmiernej ilości pyłów lub spalin.
    - Produkt nie należy instalować na nachylonych powierzchniach.
    - Nie należy instalować w miejscach narażonych na drgania lub wibracje.
    - Nie należy instalować w miejscach narażonych na bezpośrednie oddziaływanie jasnego światła, może ono powodować zmęczenie oczu, podczas oglądania panela wyświetlacza.
15. Należy zachować odstęp dookoła wyświetlacza, aby zapewnić właściwą wentylację.
16. W celu profesjonalnej instalacji należy najpierw sprawdzić strukturę ściany i wybrać bezpieczne miejsce na montaż.
17. Wytrzymałość ściany powinna być co najmniej czterokrotnie wyższa od ciężaru wyświetlacza i montowanego uchwytu .
18. Nie należy modyfikować załączonych akcesoriów.
19. Po zakończeniu montażu uchwytu (należy dokręcić wszystkie śruby bez używania nadmiernej siły, aby uniknąć urwania śruby lub uszkodzenia gwintu).
20. Wywiercone otwory i śruby pozostaną w ścianie po odłączeniu wyświetlacza i wspornika montażowego. Po długotrwałym używaniu mogą pozostać przebarwienia.
21. Gwarancja produktu obejmuje wyłącznie główną część zestawu do montażu na ścianie. Okres gwarancji na produkt wynosi 5 lat.
22. Producent zastrzega sobie prawo do wprowadzania zmian konstrukcyjnych bez uprzedniego powiadomienia.
23. Sprawdź angielskojęzyczny podręcznik w celu sprawdzenia warunków.

RU ⚠ Предостережение

1. Для обеспечения безопасности внимательно прочтите данное руководство перед установкой и следуйте его инструкциям. Держите данное руководство в доступном месте для того, чтобы в случае необходимости быстро получить справку.
2. Сохраните данное руководство для дальнейшего использования.
3. Используйте только оригинальные детали; любые другие не одобренные компоненты могут привести к падению телевизора или данного кронштейна.
4. Проверьте наличие всех деталей, показанных в данном руководстве. Если какие-либо детали отсутствуют или повреждены, не пользуйтесь устройством и верните его продавцу.
5. После установки кронштейна проверяйте крепления и все крепежные приспособления каждые 3 месяца. Если крепления шатаются, поржавели или отсутствуют, сразу же снимите телевизор с кронштейна. Не используйте кронштейн и верните его продавцу.
6. Данное крепление к стене предназначено для использования в домашних условиях только для устройств, вес которых не превышает указанный в описании крепления; любая перегрузка может привести к падению.
7. Данное крепление предназначено только для установки только на вертикальных каменных, бетонных или кирпичных стенах ! В других случаях требуется консультация лицензированного специалиста по строительным работам.
8. Не разбирайте изделие для самостоятельного ремонта. Гарантия на электрические элементы после разборки аннулируется!
9. В соответствии с иллюстрациями используйте стяжку для кабеля или аналогичный зажим для крепления кабеля, чтобы предотвратить опасность непреднамеренного обрыва и поражения электрическим током
10. Производитель не несет юридической ответственности за повреждение оборудования или травмы, вызванные неправильной установкой или управлением, несоответствующим данному руководству.
11. Стенное крепление разработано для обеспечения простой установки и удаления. Производитель не несет ответственности за повреждение оборудования или травмы, обусловленные человеческим фактором или природными катаклизмами, такими как землетрясение или ураган.
12. Устанавливать кронштейн стенного крепления должен только квалифицированный персонал.
13. Для установки или удаления продукта требуется как минимум 2 человека во избежание опасности от падающих предметов.
14. Внимательно проверьте область, где будет выполняться настенная установка.
    - Избегайте мест с высокими температурами, влажностью, или где возможен контакт с водой.
    - Не устанавливайте продукт рядом с вентиляционными отверстиями или в местах с сильным запылением либо задымлением.
    - Устанавливайте только на вертикальных стенах и избегайте наклонных поверхностей.
    - Не устанавливайте в местах, подверженных ударам или вибрации.
    - Не устанавливайте в местах, подверженных яркому свету, поскольку при работе за монитором могут уставать глаза.
15. Оставьте достаточно места вокруг дисплея для соответствующей вентиляции.
16. Для обеспечения безопасной установки сначала проверьте структуру стены и выберите безопасное место для крепления.
17. Стена должна быть достаточно прочной, чтобы как минимум выдерживать вес, вчетверо превышающий вес дисплея вместе со стенным креплением. Место для установки должно выдерживать землетрясение или прочие сильные нагрузки.
18. Не изменяйте любые аксессуары и не используйте поврежденные элементы. В случае вопросов обращайтесь к дилеру.
19. Затяните все винты (но не прилагайте излишних усилий, чтобы не сломать винт или не повредить его резьбу).
20. После удаления дисплея со стенным креплением в стене останутся просверленные отверстия и болты. После продолжительного использования могут оставаться пятна.
21. Поскольку производитель не может контролировать тип стены и установки, гарантия на продукт охватывает только корпус стенного крепления Период действия гарантии на продукт составляет 5 лет.
22. Производитель оставляет за собой право вносить изменения в конструкцию без предварительного уведомления.
23. В случае сомнений в отношении условий см. версию руководства на английском языке.

IT ⚠ Attenzione

1. Per garantire la sicurezza, leggere attentamente questo manuale prima di effettuare l'installazione e seguire le istruzioni qui contenute. Conservare questo manuale in un luogo sicuro per riferimenti futuri.
2. Conservare questo manuale con cura per riferimenti futuri.
3. Usare solo parti originali, qualsiasi componente non approvato può provocare la caduta del televisore e del suo supporto.
4. Controllare tutte le parti mostrate nel manuale. Se delle parti mancano o sono danneggiate, non usarle e riportarle al rivenditore locale.
5. Dopo avere installato la staffa, controllare gli ancoraggi e tutti i dispositivi di fissaggio ogni 3 mesi; in caso di allentamenti, ruggine o mancanza di qualsiasi elemento, rimuovere immediatamente il televisore e riportare il prodotto al rivenditore locale.
6. Questo sistema di montaggio su parete è inteso per uso domestico e solo per l'uso col peso indicato; qualsiasi sovraccarico provocherà il pericolo di cadute.
7. Questo sistema di montaggio su parete è idoneo solo per l'installazione su pareti verticali di muratura, cemento o mattoni! Per tutte le altre installazioni deve essere consultato un professionista dell'industria edilizia.
8. Non smontare il prodotto, né riparalo da sé. La garanzia delle parti elettriche si annulla quando il prodotto è smontato!
9. In base alle illustrazioni, usare fascette o simili per bloccare i cavi e proteggerli dal pericolo di tagli accidentali e conseguenti scariche elettriche
10. Il produttore non deve essere ritenuto responsabile legalmente per qualsiasi danno all'apparecchio o lesione alla persona provocati da installazione non corretta o funzionamento diverso da quello riportato nel seguente manuale.
11. Il montaggio a parete è stato ideato per una facile installazione e rimozione. Il produttore non sarà responsabile per danni all'apparecchio o per lesioni alla persona derivanti da fattori umani o eventi naturali, come tifoni o terremoti.
12. Si consiglia di far installare la staffa per il montaggio a parete solo da personale qualificato.
13. Per installare o rimuovere il prodotto sono necessarie almeno due persone per evitare rischi o la caduta di oggetti.
14. Controllare attentamente l'area dove va effettuato il montaggio:
    - Evitare luoghi soggetti a temperature alte, umidità o contatto con l'acqua.
    - Non installare il prodotto accanto a uscite di ventilazione di aria condizionata o aree con polvere o fumi eccessivi.
    - Installare solo su pareti verticali

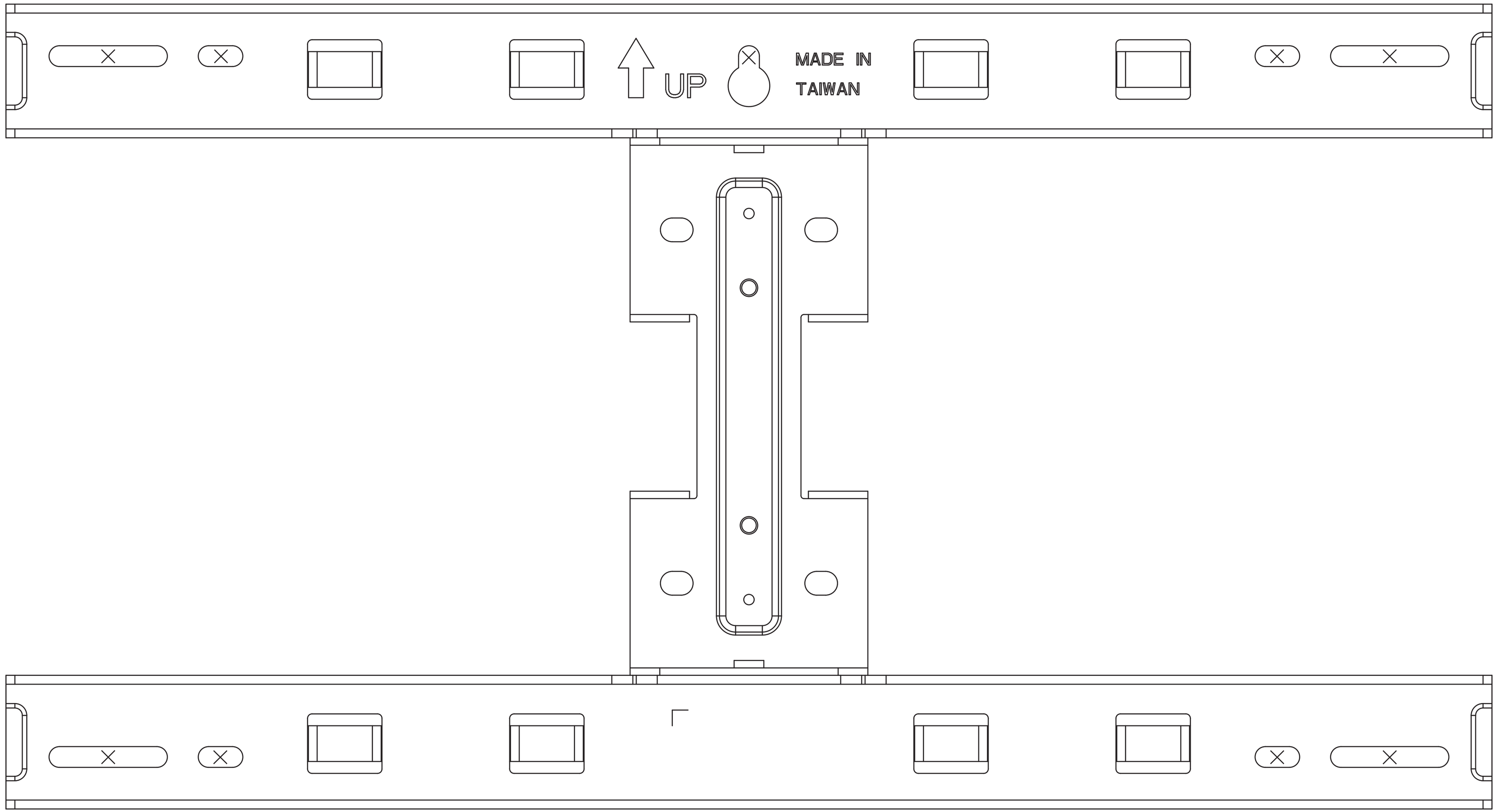
UP
MADE IN
TAIWAN

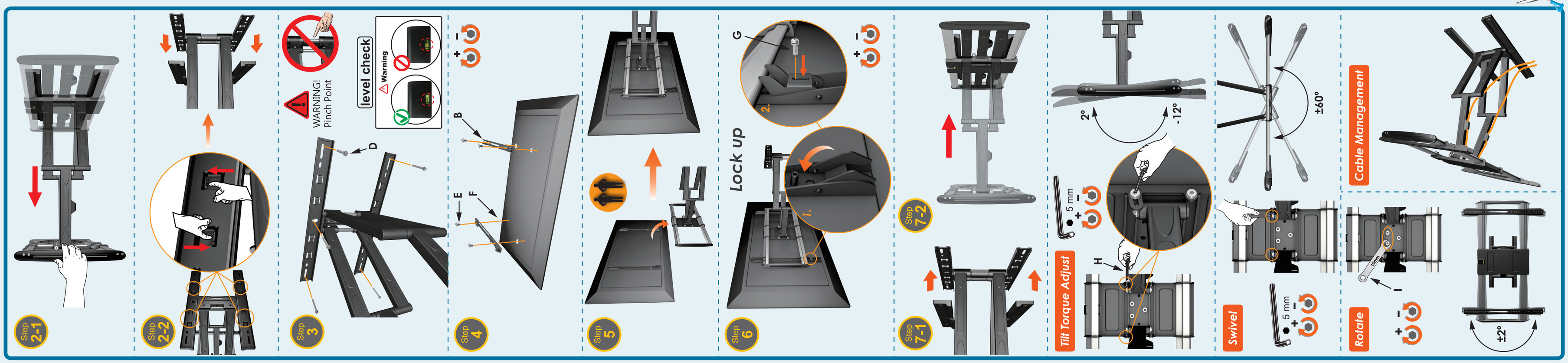
Step 2-1
Step 2-2
Step 3
WARNING!
Pinch Point
level check
Warning
D
Step 4
B
E
F
Step 5
Step 6
Lock up
G
1.
2.
Step 7-1
Step 7-2
Tilt Torque Adjust
5 mm
H
2°
-12°
Swivel
5 mm
±60°
Rotate
Cable Management
±2°